ESPECIAL SEÑALIZACIÓN

Versión fija

Gracias a su sistema de fijación universal, los soportes UNIFIX S se adaptan a todos los mástiles de señalización.

Rápido de instalar, simplemente deslice las bridas equipadas con los tornillos M8 o M10 en su riel posterior y apriételas

Las versiones SF ofrecen una inclinación fija del panel de 35°, óptima para el funcionamiento durante todo el año.

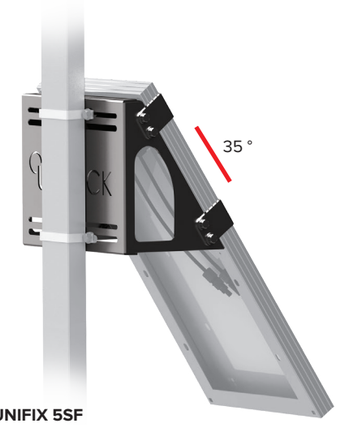

UNIFIX 5SF
Para Unisun 5.12 M
Orientación vertical
Cabeza y centro del mástil
Bridas de fijación en opción
Ref 2693

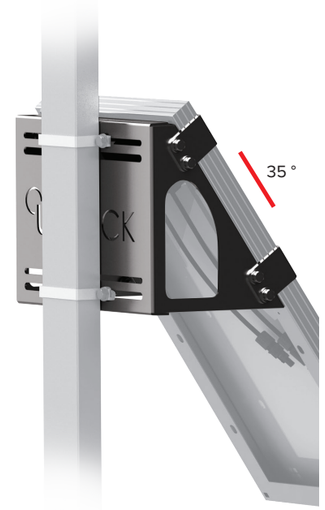

UNIFIX 20SF
Para Unisun 10.12M/ 10.24M/ 20.12M/ 20.24M
Orientación vertical
Cabeza y centro del mástil
Bridas de fijación en opción
Ref 1139

Diseñado y fabricado en Francia

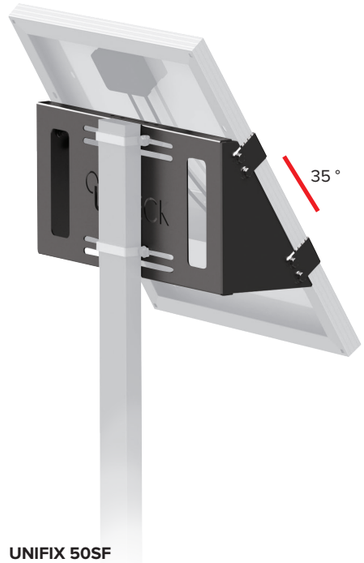

UNIFIX 50SF
Para Unisun 30.12M/ 50.12M/ 50.24M/ 55.12BC
Orientación vertical
Cabeza y centro del mástil
Bridas de fijación en opción
Ref 0064

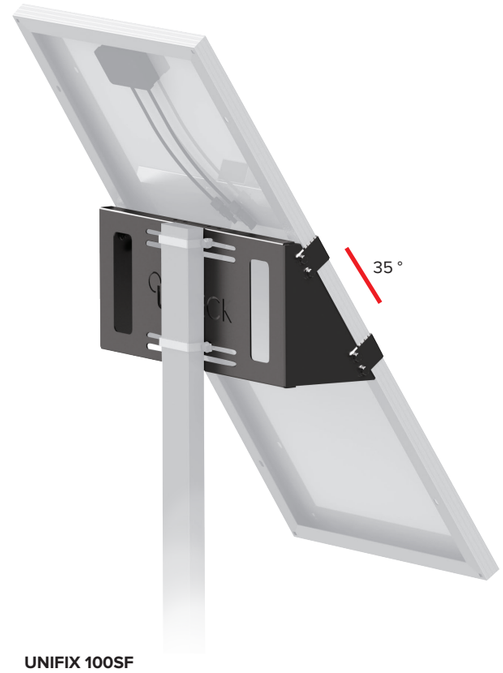

UNIFIX 100SF
Para Unisun 80.12M/ 100.12M/ 100.24M/ 110.12BC
Orientación vertical
Cabeza del mástil
Bridas de fijación en opción
Ref 1146

UNITECK

- Adaptable a todos los mástiles de la señalización
- Resistente a la corrosión + Tornillos de acero inoxidable A4
- Fácil de instalar
- Se puede fijar en todos los soportes
- Por bridas o collares, sobre rieles trasero (bridas y tornillos M8 o M10 en opción)

Se fija en la cabeza o en el centro del mástil (excepto UNIFIX 100SF, sólo la cabeza del mástil)

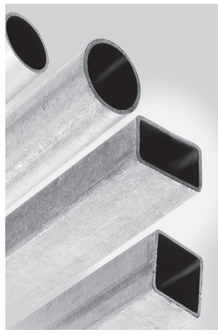

Se fija sobre todos los soportes de señalización (se deben proveer bridas)

OPCIÓN
BRIDAS UNIFIX S o SF PARA POSTE HERRAJES INOXIDABLES (x2)

Diam 40-60 mm
Ref 2631

Diam 60-90 mm
Ref 2648

Diam 90-130 mm
Ref 2655

Diam 130-190 mm
Ref 2662

NEW

ESPECIAL SEÑALIZACIÓN

Versión reclinable

Gracias a su sistema de fijación universal, los soportes UNIFIX S se adaptan a todos los mástiles de señalización. Rápido de instalar, simplemente deslice las bridas equipadas con los tornillos M8 o M10 en su riel posterior y apriételas

Las versiones estándar S ofrecen la posibilidad de elegir la inclinación. Su sistema multiposición permite así optimizar el rendimiento eléctrico en función de la ubicación y del período de uso.

Equipados con el sistema Easy Install y muy ligeros gracias a su estructura de aluminio, se pueden fijar solos, sin ayuda.

UNITECK

- Adaptable a todos los mástiles de la señalización
- Resistente a la corrosión + Tornillos de acero inoxidable A4
- Fácil de instalar
- Reclinable de 30 hasta 60°
- Se puede fijar en todos los soportes
- Por bridas o collares, sobre rieles trasero (bridas y tornillos M8 o M10 en opción)

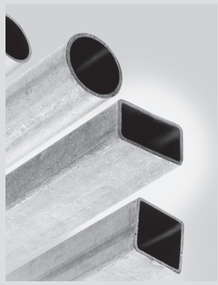

Se fija sobre todos los soportes de señalización (se deben proveer bridas)

Se fija en la cabeza o en el centro del mástil.

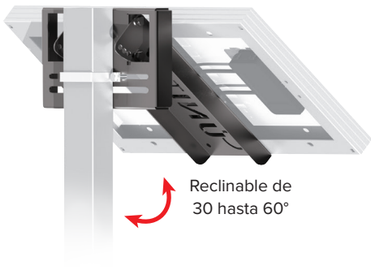

UNIFIX 20S
ParaUnisun 10.12M/ 10.24M/ 20.12M/ 20.24M
Orientación horizontal
Cabeza y centro del mástil
Bridas de fijación en opción
Ref 0286

UNIFIX 50S
Para Unisun 30.12M/ 50.12M/ 50.24M/ 55.12BC
Orientación horizontal
Cabeza y centro del mástil
Bridas de fijación en opción
Ref 0293

Diseñado y fabricado en Francia

UNIFIX 100S
Para Unisun 80.12M/ 100.12M/ 100.24M/ 110.12BC
Orientación horizontal o vertical
Cabeza y del mástil
Ref 0323

NEW

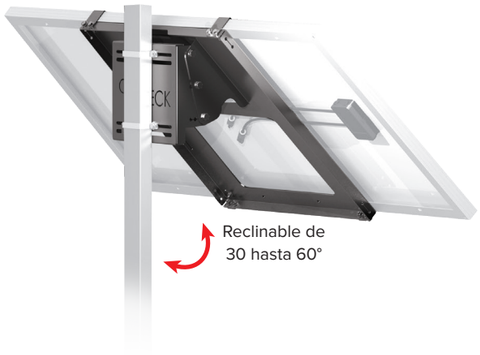

UNIFIX 150S
Para Unisun 150.12M/ 150.24M/ 150.12BC
Orientación horizontal o vertical
Cabeza y centro del mástil
Bridas de fijación en opción
Ref 0866

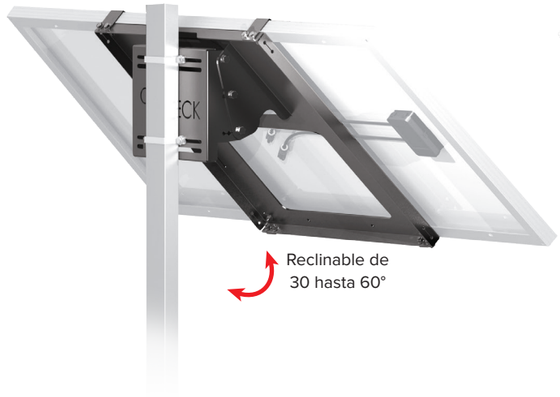

UNIFIX 200S
Para Unisun 200.24M
Orientación horizontal o vertical
Cabeza y centro del mástil
Bridas de fijación en opción
Ref 0941

UNIFIX 300S
Para Unisun 300.12M
Orientación horizontal o vertical
Cabeza y centro del mástil
Bridas de fijación en opción
Ref 2082

ligero, innovador

Sistema de inclinación multiposición para optimizar su rendimiento eléctrico

Sistema Easy Install

Su tapa superior alivia el peso de la instalación para permitir la fijación y el apriete de las bridas, sin ayuda.
Esta tapa se puede retirar para el montaje en el mástil central
Por UNIFIX 100S/ 150S /200S

OPCIÓN
BRIDAS UNIFIX S o SF PARA POSTE
HERRAJES INOXIDABLES (x2)

Diam 40-60 mm
Ref 2631

Diam 60-90 mm
Ref 2648

Diam 90-130 mm
Ref 2655

Diam 130-190 mm
Ref 2662