SPECIFICO ALLA NAUTICA

Fissaggio balcone

La gamma di supporti UNIFIX WB è ideale per fissare i vostri pannelli rigidi sui vostri balconi.
In acciaio inossidabile 316L lucidato, UNIFIX WB è resistente e completamente protetto contro la corrosione.

Grazie al suo sistema di fissaggio universale, si può installare su tutti i balconi.

Reclinabile per i 20.1WB e 100.1WB, orientabile e reclinabile per il 50.2WB, UNIFIX WB permette di massimizzare l'efficienza elettrica e quindi aumenta la produzione fino al 50% rispetto ad un'installazione identica fissa.

Sviluppato per il fissaggio di pannello Uniteck, non richiede foratura nel telaio del pannello
(Ciò che decade la garanzia del prodotto per molteplici marche).

UNITECK

- Si adatta a tutti i balconi Ø 20 à 45 mm
- Resistente alla corrosione Acciaio inossidabile marino
- Installazione semplice
- Inclinazione 0 à 90°
- Orientabile a 180° (Unifix 50.2 WB)

Progettato,
fabbricato in Francia

UNIFIX 20.1 WB
per Unisun 10.12M/ 10.24M/ 20.12M/ 20.24M
Ref 1009

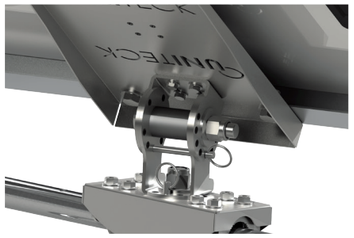

UNIFIX 50.2 WB
per Unisun 30.12M/ 50.12M/ 55.12BC
Ref 1016

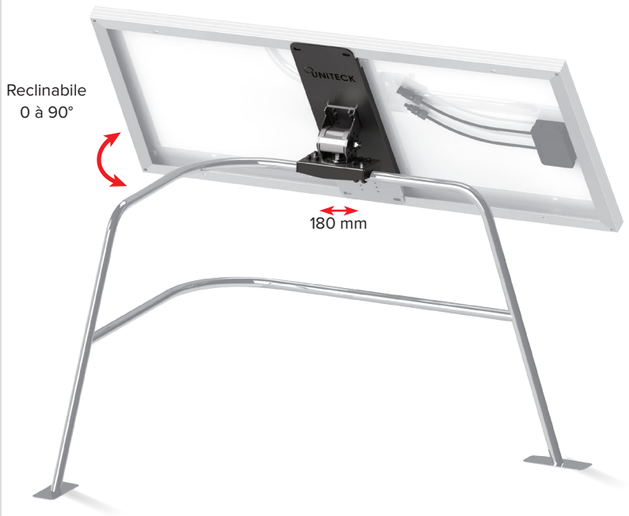

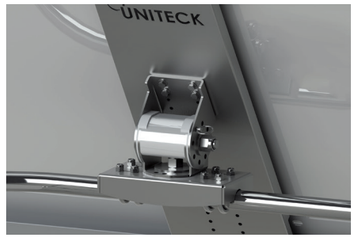

UNIFIX 100.1 WB
per Unisun 80.12M/ 100.12M/ 100.24M/ 110.12BC
Ref 1153

Progettato,
fabbricato in Francia

SPECIFICO ALLA NAUTICA

Fissaggio rollbar fisso

La gamma di supporti UNIFIX WB è ideale per fissare i vostri pannelli rigidi sui vostri balconi.

In acciaio inossidabile 316L lucidato, UNIFIX WB è resistente e completamente protetto contro la corrosione.

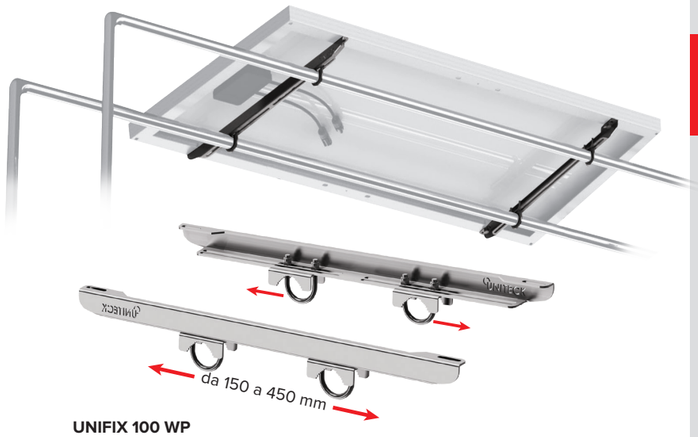

UNIFIX 100 WP
per Unisun 50.12M/ 50.24M/ 80.12M/ 100.12M/ 100.24M/ 110.12BC
Ref 0859

UNIFIX 150 WP
per Unisun 150.12M/ 150.24M/ 150.12BC
Ref 0514

UNIFIX 200 WP
per Unisun 200.24M
Ref 1450

UNIFIX 300 WP
per Unisun 300.12M
Ref 2136

UNITECK

- Si adatta a tutti i rollbar Ø 20 a 45 mm
- Resistente alla corrosione Acciaio inossidabile marino
- Installazione semplice

Progettato,
fabbricato in Francia

SPECIFICO ALLA NAUTICA

Fissaggio rollbar reclinabile

La gamma di supporti UNIFIX WP RECLINABILE è ideale per fissare I vostri pannelli fotovoltaici rigidi sul vostro rollbar.

In acciaio inossidabile 316L lucidato, UNIFIX WP RECLINABILE è resistente e completamento protetto contro la corrosione. Il suo sistema di fissaggio universale permette l'installazione su tutti i rollbar: doppia o una barra, arco di tendalino... (diam 25 a 45 mm).

Grazie al suo sistema d'inclinazione regolabile multi-posizione (-60°/+60°), UNIFIX WP RECLINABILE aumenta la produzione fino al 30% in più rispetto ad un'installazione piana.

Il vostro pannello può essere centrato o decentrato secondo I vostri desideri o secondo la configurazione del vostro rollbar.

UNITECK

- Si adatta a tutti i tubi Ø 25 à 45 mm
- Resistente alla corrosione Acciaio inossidabile marino
- Installazione semplice
- Reclinabile -60° a +60°

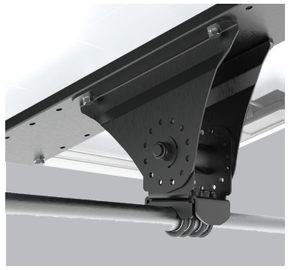

FISSAGGIO MONO-BARRA

Per massimizzare lo spazio a bordo, I fissaggi rollbar reclinabili sono dotati di un fissaggio mono-barra.

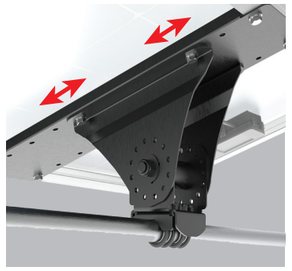

MULTI-POSIZIONE

Secondo la configurazione del vostro rollbar o il vostro desiderio, I vostri pannelli possono essere centrati o decentrati.

PRODUZIONE MASSIMIZZATA

Sistema di inclinazione facile, grazie ai suoi anelli di regolazione, permette di massimizzare l'efficienza elettrica secondo la stagione secondo la zona geografica.

MULTI PANNELLI

Doppio-pannello, i modelli UNIFIX 200.1 WP e UNIFIX 300.1.WP offrono una superficie più ampia per una maggiore autonomia.

UNIFIX 100.1 WP
per Unisun 50.12M/ 50.24M/ 55.12BC/ 80.12M/ 100.12M/ 100.24M/ 110.12BC
Ref 2792

UNIFIX 150.1 WP
per Unisun 150.12M/ 150.24M/ 150.12BC
Ref 2808

UNIFIX 200.1 WP
per Unisun 50.12M (x2)/ 50.24M (x2)/ 55.12BC (x2)/ 80.12M (x2)/ 100.12M (x2)/ 100.24M (x2)/ 110.12BC (x2)
Ref 2815

UNIFIX 300.1 WP
per Unisun 150.12M (x2)/ 150.24M (x2)/ 150.12BC (x2)
Ref 2822

NEW